80125 Ferrure de protection E

Private - Acier

CE | EN1906 KL 3/4 | IP55 | M

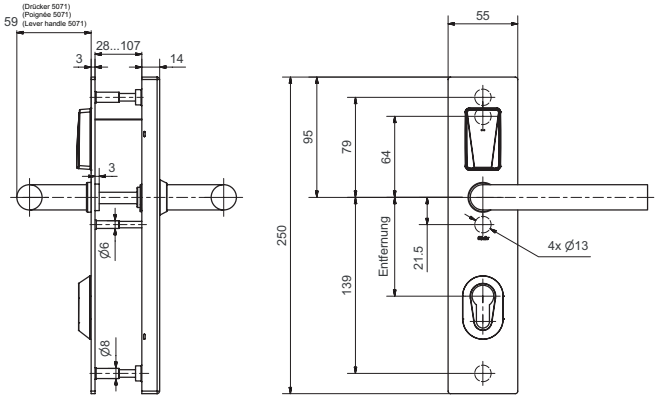

Profil de produit

Ferrure de sécurité électronique fonctionnant à piles pour portes pleines intérieures et extérieures. De l'extérieur, l'ouverture et la fermeture sont actionnées en lisant le support RFID. De l'intérieur, la porte est ouverte et fermée en actionnant le bouton-poussoir électronique intégré dans la ferrure. Ouverture d'urgence mécanique de l'intérieur.

Exécution standard

- Pour portes DIN gauche / droite
- Identification via RFID Mifare DESfire EV1 (ISO 14443A)
- Programmation via supports ou Wireless Access (868 MHz)
- Poignée intérieur et extérieure accouplée, bloquée par la poignée

Contenu de livraison

- Ferrure E
- Paire de poignées avec tige carrée
- Jeu de vis
- 4 piles au lithium AAA
- Guide de prise en main rapide

Normes

- EN 1906 : 2012
- DIN 18257 : 2003

80125 · 1 · 2 3 · 4 · 5 6 · 7 · 8 · 9

1 Alimentation	2 Entaille ext. 3 Entaille int.	4 Distance	5 Forme de poignée	6 Tige carrée	7 Surface	8 Épaisseur porte	9 Rosace protection
00 Lithium Batterie	**0** Sans	**00** Sans ent.	**11** 5057 Thun	**8** 8 mm	**00** Acier inox brossé mat	**01** 34 à 43 mm	**00** Sans entaille
11 Externe, bus	**2** RZ	**70** 70 mm	**12** 5062 New Orleans	**5** 8,5 mm	**11** Acier inox poli	**02** 44 à 53 mm	**01** Acier 7 mm
	3 PZ	**72** 72 mm	**13** 5064 Oslo	**9** 9 mm	**22** Laiton poli	**03** 54 à 63 mm	**02** Acier 9 mm
	4 PRZ	**74** 74 mm	**14** 5066 Savannah		**33** Laiton brossé mat	**04** 64 à 73 mm	**03** Acier 10 mm
		78 78 mm	**15** 5071 Memphis		**44** Antibactérien	**05** 74 à 83 mm	**04** Acier 11 mm
		85 85 mm	**16** 5087 Basel		**55** Effet fer forgé	**06** 84 à 93 mm	**05** Acier 13 mm
		88 88 mm	**17** 5098 Olten		**99** Exécution spéc.	**07** 94 à 103 mm	**06** Acier 15 mm
		90 90 mm	**18** 5038 Lugano			**08** 104 à 113 mm	**07** Acier 17 mm
		92 92 mm	**35** 5040 Merkur				**08** Acier 19 mm
		94 94 mm	**40** 50070 Appenzell				**09** Acier 21 mm
			41 50071 Appenzell				**10** Acier 23 mm
			99 Exécution spéc.				**11** Entaille cylindre 3 mm

RZ: 74, 78, 90, 94 mm; PZ: 70, 72, 78, 85, 88, 90, 92 mm; PRZ: 74, 78, 90, 94 mm